CXM3.197.WX

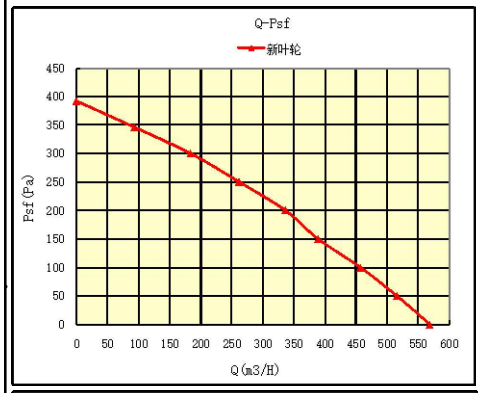

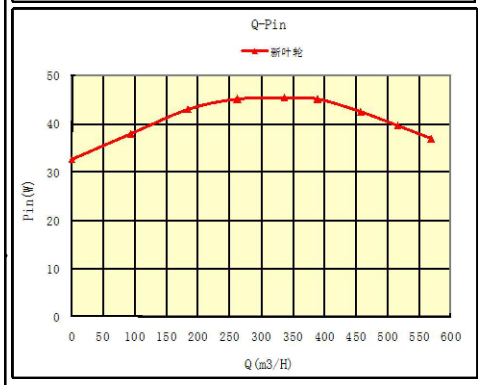

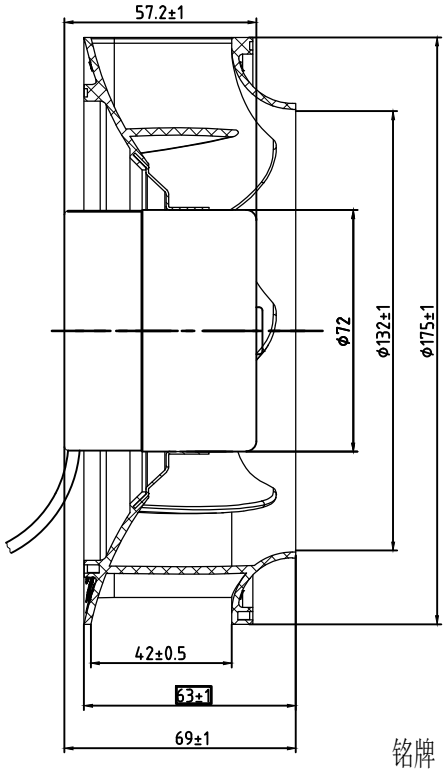

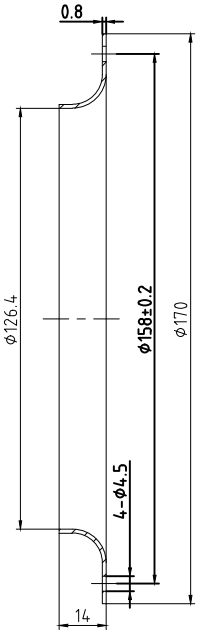

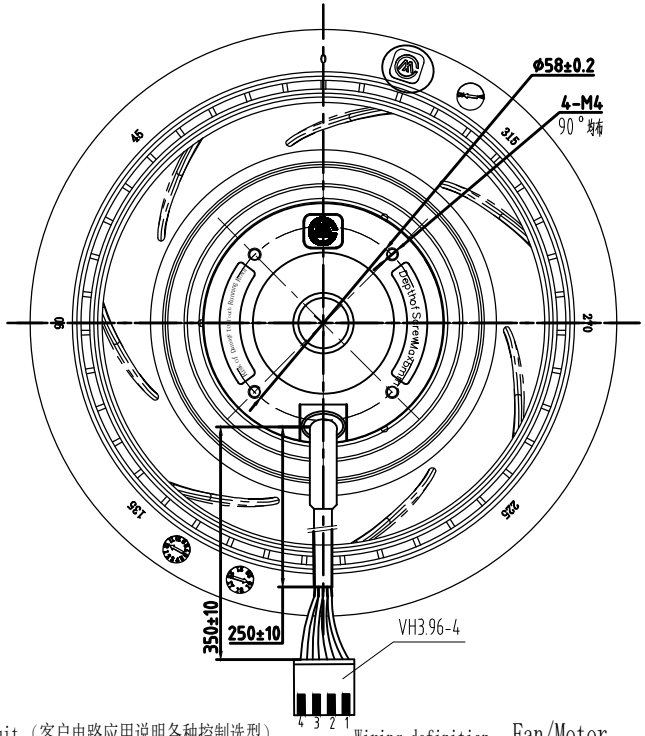

技术参数(Specification)

1	额定电压 (Rated Voltage)	24 (DCV)
2	电压范围(Voltage Range)	16~32 (DCV)
3	转速(speed) 全敞开状态(In free	3100±5% (RPM)
4	功率(power) blowing condition)	36±10% (W)
5	转速信号输出 Tach Pulse Output	2 pulse/rev
6	旋转方向 Rotation	CW(see from rotor)
7	控制驱动方式(Control mode)	sine wave(正弦波)
8	绝缘等级 Insulation class	Class B (B级)
9	工作制 Duty cycle	Continuous(连续)
10	电子保护 Electronic Protected	Yes (有)
11	运行环境温度 Ambient temp	-25℃ ~ +60℃
12	保存环境温度 Storage Temp	-40℃ ~ +70℃
13	防护等级 Protected Class	IP22
14	动平衡 Dynamic balance	G6.3

铭牌(LABEL)

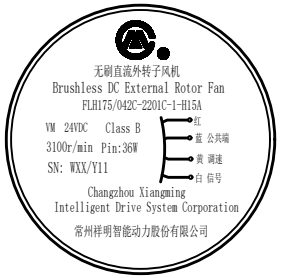

MOTOR CONNECTION CHART (电机接线图表)			
NO.	Colour (颜色)	Function (功能)	Guage (线规)
1	红(red)	Vm: 24Vdc	UL2464 22AWG
2	蓝(blue)	公共端(COM)	
3	白(white)	转速信号输出(2P/R) (Tach pulse output):	
4	黄(yellow)	0~10Vdc/PWM	

Customer circuit (客户电路应用说明各种控制选型)
Application notes for various control options

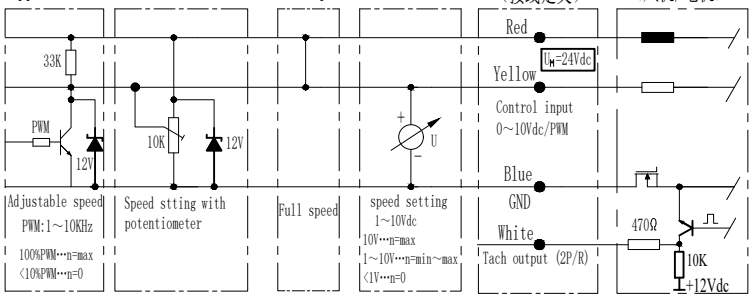

序号	物料编码	图样代号	物料名称	数量	单位	规格	备注

标记	处数	分区	更改单号	签名	日期
设计			批准		
审核			版次	重量	比例
工艺			A		1:1
标准化			共 1 张		第 1 张

常州祥明智能动力股份有限公司

FLH175/042C-2201C-1-H15A | 物料编码:

FLH175/042C-2201C-1-H15A | CXM3.197.WX

规格:

备注: